ZAHNRADPUMPE GRUPPE 3

Gear Pump groupe 03

HYDROMOT
Hydraulic solutions.

INHALTSVERZEICHNIS
CONTENT TABLE

Inhaltsverzeichnis/ Content table.....2
Allgemeine Informationen/ General informations.....3
Anwendungen/Applications.....4
Bestellnummer/Ordering code.....5
Type: HM3-2444-C/A.....6
Type: HM3-2411-C/A.....7
Type: HM3-2422-C/A.....8
Type: HM3-2144-C/A.....9
Type: HM3-6322-C/A.....10

INFORMATIONS GENERALE
GENERAL INFROMATIONS

Allgemeine Beschreibung

Die hydraulischen Zahnradpumpen wandeln die mechanische Energie des Motors in Strömungsenergie der Betriebsflüssigkeit (Druck und Förderstrom) um.
Ihre einfache Konstruktion und die verhältnismäßig niedrigen Preise erlauben ihre weite Anwendung in Hydrauliksystemen.

Beschreibung und Verwendung

Unsere HM Zahnradpumpen werden in fünf verschiedene Baugrößen eingestuft. Es gibt einfache, doppelte und Mehrfach-Pumpen mit einer Drehrichtung (rechts oder links laufend) und mit konstantem geometrischen Volumen. Wir können Ihnen auch bidirektionale Pumpen anbieten.
Die maximale Ansauggeschwindigkeit des Fördermediums beträgt 2,5 m/s. In diesem Fall können alle Pumpen mit einem Eingangsdruck zwischen -0,2 und 0,5 bar den Ausgang druck gemäß Katalog kontinuierlich erreichen.
Auf Anfrage können die Pumpen mit Druck- oder Prioritätsstromregler ausgestattet werden.
Die Pumpen finden ihren Einsatz in Hydraulikanlagen, Hydraulikaggregaten, Stromkreise in landwirtschaftlichen Fahrzeugen, Werkzeugmaschinen, usw.

Merkmale

Nenndruck: 160-250 bar
Nenndrehzahl: 700-2500 tr/mn
Fördervolumen: 20-63 cm^3

Hinweis

Der Wert des Nenndrucks und des Spitzendrucks ist abhängig vom Fördervolumen.

General Description

The gear pumps are designed for transforming the mechanical energy as energy of the working liquid (pres-sure and flow rate).

The simplified construction at relatively low cost allow their use in a wide range of hydraulic systems.

Description and use

Our gear pumps are classified in 05 dimensional groups. These are simple, double or multiple irreversible pumps, with constant geometrical volume. We can offer you bidirectional pumps, too.

The maximum velocity of the fluid to inlet ports has to be 2.5 m/s and in this case all the pumps can work continuously with an inlet pressure between -0.2 and 0.5 bar and the outlet pressure conforming to the catalogue.

According to the desire of the customer, the pumps can be equipped with pressure or priority flow regulators.

Our pumps used in hydraulic installation, power packs and for the hydrostatic circuits of agricultural machines, heavy duty machine, machine tool and others.

Caracterestics

Rated pressure: 160-250 bar
Rated speed: 700-2500 tr/mn
Displacement: 20-63 cm^3

Note

Please note that the rated pressure and the rated speed depends on the displacement.

ANWENDUNGEN
APPLICATIONS

INDUSTRIE/INDUSTRY

FORSTWIRTSCHAFT/FORESTRY

KONSTRUKTION/CONSTRUCTION

BESTELLNUMMER
ORDERING CODE

1	Gruppe Group
HM3	

2	Fördervolumen Displacement
	cm³
	20
	22.5
	25
	28
	32
	36
	42
	46
	50
	55
	63

3	Welle Shaft
2	Konisch 1:8 Conical 1:8
6	Verzahnt 13T 16/32 Splined 13T 16/32

4	Flansch Flange
4	Plessey (4xØ11) Plessey (4xØ11)
3	Oval SAE B Oval SAE B
1	Plessey (4xØ9) Plessey (4xØ9)

5	Saug und Druck Anschlüsse Inlets/outlet ports
4	Plessey(HEE) Plessey (HEE)
2	DIN (BOSCH) DIN (BOSCH)
1	Gewinde BSP Threaded BSP

6	Drehung Rotation
C	Rechts Right
A	Links Left

HM3-2444-C/A
HM3-2444-C/A

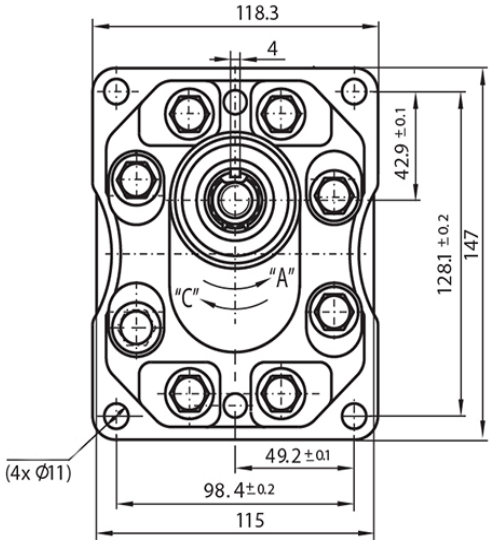

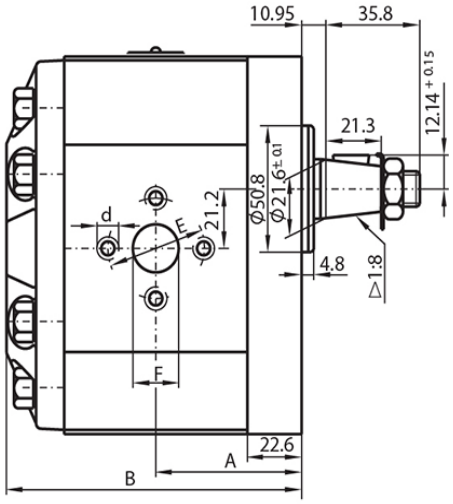

Fördervolumen Displacement	Abmessungen Dimensions								Technische Daten Technical data	
	A	B	Sauganschlüsse Inlet ports			Druckanschlüsse Outlet ports			Nenndruck Nominale pressure	Drehzahl Speed
			E	F	d	E	F	d		
	mm								bar	min-1
20	61.3	123.7	Ø39.7	Ø19	M8	Ø39.7	Ø19	M8	250	700..2500
22.5	63.3	128.1	Ø39.7	Ø19	M8	Ø39.7	Ø19	M8		
25	65.2	131.7	Ø39.7	Ø19	M8	Ø39.7	Ø19	M8		
28	67	135.3	Ø39.7	Ø19	M8	Ø39.7	Ø19	M8		
32	68.5	138.4	Ø50.8	Ø27	M10	Ø39.7	Ø19	M8		
36	68	144.1	Ø50.8	Ø27	M10	Ø39.7	Ø19	M8		700..2300
42	71.4	147.8	Ø50.8	Ø27	M10	Ø39.7	Ø19	M8	230	
46	73.2	151.4	Ø50.8	Ø27	M10	Ø39.7	Ø19	M8		700..2100
50	75	150.8	Ø50.8	Ø27	M10	Ø39.7	Ø19	M8	200	
55	77.2	155.9	Ø50.8	Ø27	M10	Ø39.7	Ø19	M8		700..1750
63	83.5	159.5	Ø61.9	Ø33.5	M12	Ø50.9	Ø25	M8	160	

HM3-2411-C/A
HM3-2411-C/A

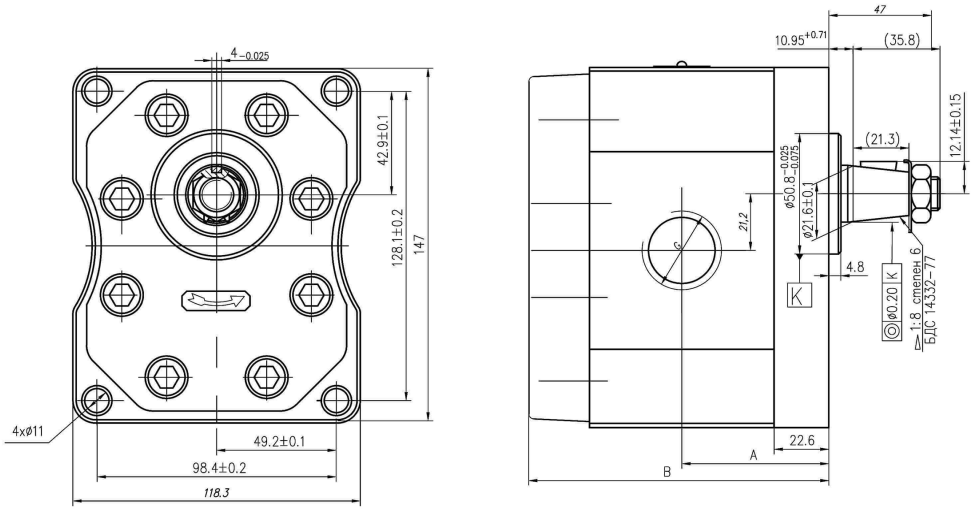

Fördervolumen Displacement	Abmessungen Dimensions				Technische Daten Technical data	
	A	B	Sauganschlüsse Inlet ports	Druckanschlüsse Outlet ports	Nenndruck Nominale pressure	Drehzahl Speed
			G	G		
	mm		BSP		bar	min-1
20	61.3	123.7	3/4″	3/4″	250	700..2500
22.5	63.3	128.1	3/4″	3/4″		
25	65.2	131.7	3/4″	3/4″		
28	67	135.3	3/4″	3/4″		
32	68.5	138.4	1″	3/4″		
36	68	144.1	1″	3/4″		700..2300
42	71.4	147.8	1″	3/4″	230	
46	73.2	151.4	1″	3/4″		700..2100
50	75	150.8	1″	3/4″	200	
55	77.2	155.9	1″	3/4″		700..1750
63	83.5	159.5	11/4″	1″	160	

HM3-2422-C/A
HM3-2422-C/A

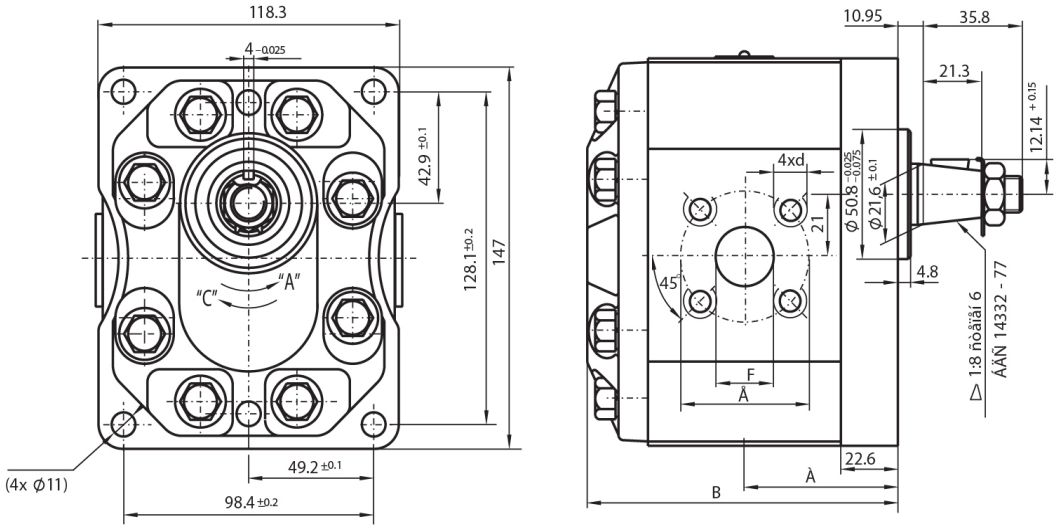

Fördervolumen Displacement	Abmessungen Dimensions								Technische Daten Technical data	
	A	B	Sauganschlüsse Inlet ports			Druckanschlüsse Outlet ports			Nenndruck Nominale pressure	Drehzahl Speed
			A	F	d	A	F	d		
	mm								bar	min-1
20	61.3	123.7	Ø55	Ø26	M8	Ø55	Ø18	M8	250	700..2500
22.5	63.3	128.1	Ø55	Ø26	M8	Ø55	Ø18	M8		
25	65.2	131.7	Ø55	Ø26	M8	Ø55	Ø18	M8		
28	67	135.3	Ø55	Ø26	M8	Ø55	Ø18	M8		
32	68.5	138.4	Ø55	Ø26	M8	Ø55	Ø18	M8		
36	68	144.1	Ø55	Ø26	M8	Ø55	Ø18	M8		700..2300
42	71.4	147.8	Ø55	Ø26	M8	Ø55	Ø18	M8	230	
46	73.2	151.4	Ø55	Ø26	M8	Ø55	Ø18	M8		700..2100
50	75	150.8	Ø55	Ø26	M8	Ø55	Ø18	M8	200	
55	77.2	155.9	Ø55	Ø26	M8	Ø55	Ø18	M8		700..1750
63	83.5	159.9	Ø62	Ø33	M12	Ø62	Ø33	M12	160	

HM3-2144-C/A
HM3-2144-C/A

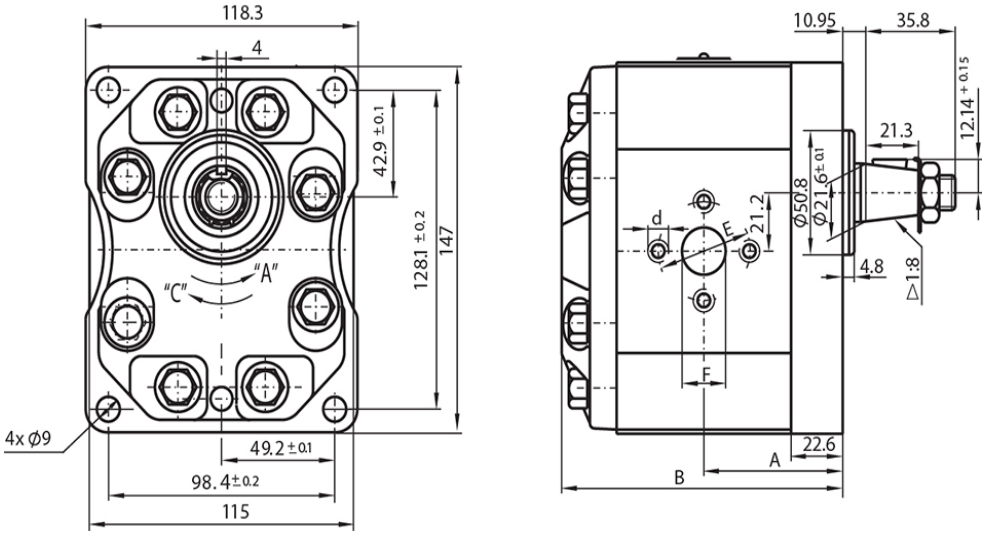

Fördervolumen Displacement	Abmessungen Dimensions								Technische Daten Technical data	
	A	B	Sauganschlüsse Inlet ports			Druckanschlüsse Outlet ports			Nenndruck Nominale pressure	Drehzahl Speed
			E	F	d	E	F	d		
	mm								bar	min-1
20	61.3	123.7	Ø39.7	Ø19	M8	Ø39.7	Ø19	M8	250	700..2500
22.5	63.3	128.1	Ø39.7	Ø19	M8	Ø39.7	Ø19	M8		
25	65.2	131.7	Ø39.7	Ø19	M8	Ø39.7	Ø19	M8		
28	67	135.3	Ø39.7	Ø19	M8	Ø39.7	Ø19	M8		
32	68.5	138.4	Ø50.8	Ø27	M10	Ø39.7	Ø19	M8		
36	68	144.1	Ø50.8	Ø27	M10	Ø39.7	Ø19	M8		700..2300
42	71.4	147.8	Ø50.8	Ø27	M10	Ø39.7	Ø19	M8	230	
46	73.2	151.4	Ø50.8	Ø27	M10	Ø39.7	Ø19	M8		700..2100
50	75	150.8	Ø50.8	Ø27	M10	Ø39.7	Ø19	M8	200	
55	77.2	155.9	Ø50.8	Ø27	M10	Ø39.7	Ø19	M8		700..1750
63	83.5	159.5	Ø61.9	Ø33.5	M12	Ø39.7	Ø19	M8	160	

HM3-6322-C/A
HM3-6322-C/A

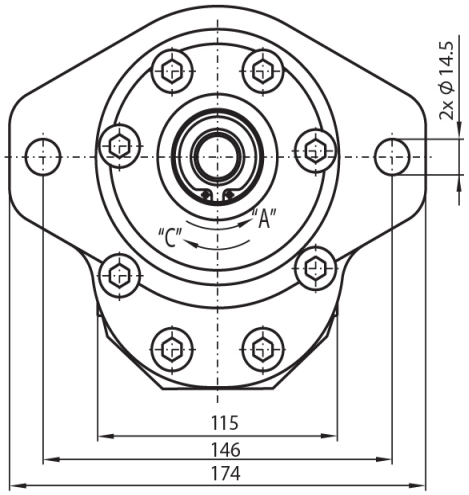

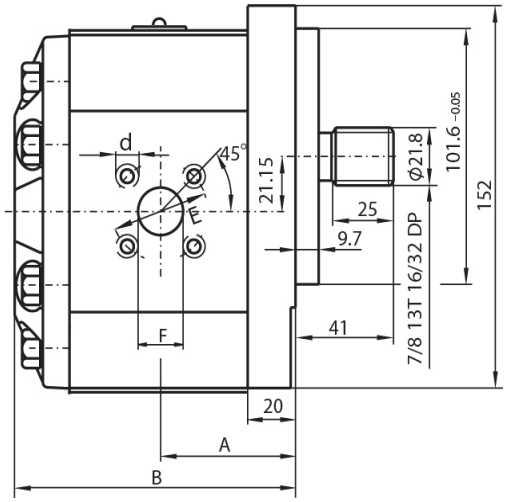

Fördervolumen Displacement	Abmessungen Dimensions								Technische Daten Technical data	
	A	B	Sauganschlüsse Inlet ports			Druckanschlüsse Outlet ports			Nenndruck Nominale pressure	Drehzahl Speed
			E	F	d	E	F	d		
	mm								bar	min-1
20	60.5	119.1	Ø55	Ø26	M8	Ø55	Ø18	M8	250	700..2500
22.5	62	122.1	Ø55	Ø26	M8	Ø55	Ø18	M8		
25	62.7	123.5	Ø55	Ø26	M8	Ø55	Ø18	M8		
28	64.6	127.1	Ø55	Ø26	M8	Ø55	Ø18	M8		
32	66.4	130.7	Ø55	Ø26	M8	Ø55	Ø18	M8		
36	67.9	133.8	Ø55	Ø26	M8	Ø55	Ø18	M8		700..2300
42	70.8	139.5	Ø55	Ø26	M8	Ø55	Ø18	M8	230	
46	72.6	143.2	Ø55	Ø26	M8	Ø55	Ø18	M8		700..2100
50	74.4	146.8	Ø55	Ø26	M8	Ø55	Ø18	M8	200	
55	76.7	151.3	Ø55	Ø26	M8	Ø55	Ø18	M8		700..1750
63	83.5	158.8	Ø62	Ø33	M12	Ø62	Ø33	M12	160	

HINWEIS
NOTE